MARK	REVISER	DESCRIPION	DATE

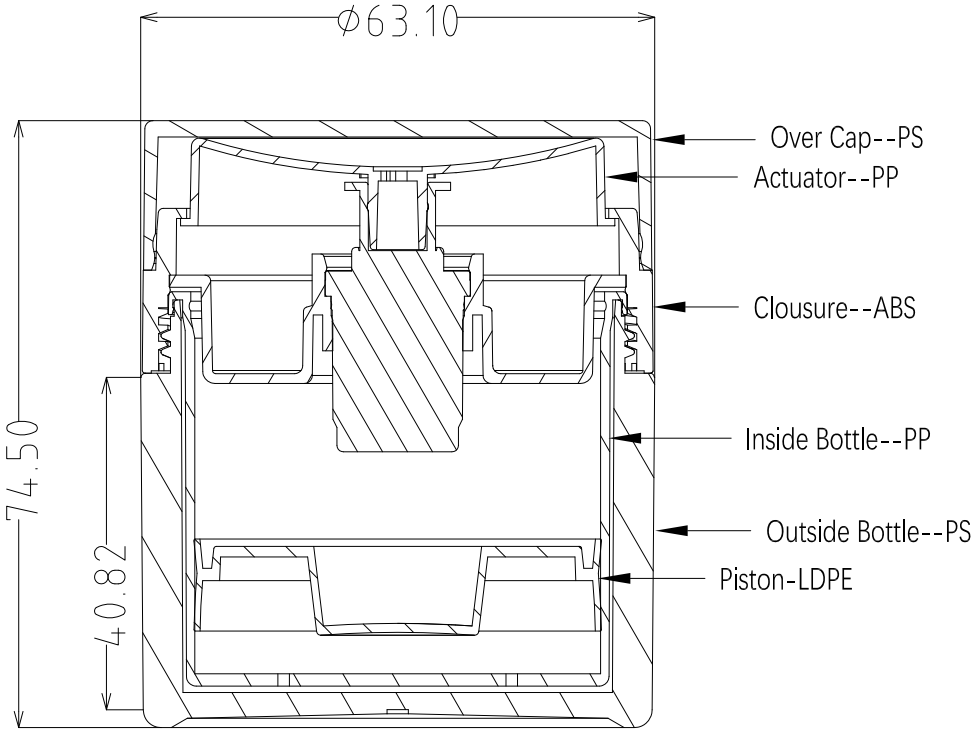

Label	Tolerance		50ml Airless Bottle				Material: 材料	
	Length	Angle						
<10	±0.1	±0.25°					Weight: 重量	
10-30	±0.1	±0.25°						
30-100	±0.1	±0.25°					Capacity: 容量	
>100	±0.1	±0.25°						
Design: 设计			Scale: 比例		Size: 尺寸		Capacity: 容量	
Check: 校对			Item: 型号		Unit: 单位		Capacity: 容量	
Approve: 批准								